BRITEQ BT-RETRO

Projektor im attraktiven Retro-Style - der perfekte Eyecatcher im Lounge Bereich, Theater, Podium, Club, Bar, Messestand und viele mehr....! Perfekt geeignet für den Einsatz in Fernsehstudios da absolut Geräuschlos und flimmerfreier LED-Wiederholrate von 1200 Hz

Goldfarbener Reflektor mit HPL-575 Halogenlampe kombiniert mit 48 RGB-LEDS die am Projektor-Ring montiert sind. Der BT-RETRO erzeugt ein angenehmes, warmes Licht mit grossartigen Farb-Effekten! Mehrere Einheiten können mit dem optionalen Kupplungsadapter miteinander verbunden werden. Lieferung inklusive Leuchtmittel.

BRITEQ BT-RETRO Code 981620

Ausstattung

- Goldfarbener Reflektor mit Halogenlampe und RGB-LED Ring
- Absolut Geräuschlos, flimmerfreie LED-Wiederholrate 1200 Hz
- DMX-Steuerung für Dimmen von Halogenlampe & RGB-Leds
- Halogenlampe 575 Watt (limitiert auf max. 300W Output)
- RGB Led-Steuerung - Statisch, Fademode + Master Dimmer 0-100%
- Vier Dimmkurven (LED) - Linear, Quadratisch, Invers, S-Kurve
- Weissabgleicheinstellung für optimale Anpassung der Farbe bei Einsatz mit mehreren Projektoren
- 5, 6 oder 7 Kanal DMX-Steuermode
- Vorbereitet für kabellose DMX-Steuerung mit dem optional erhältlichen Briteq WTR-DMX-DONGLE
- Kann im Standalone, Master/Slave-Modus betrieben werden, ohne dass eine DMX-Steuerung notwendig ist
- RDM-Funktionalität für einfache Ferneinstellung (DMX-Adressierung, Kanal-Modus...)
- Bei Ausfall des DMX-Signals kann zwischen den Modes Standalone, Blackout und Halten/Freeze ausgewählt werden
- Das Matrix-LCD-Display sorgt für eine einfache Navigation in den verschiedenen Menu-Ebenen
- Sperrfunktion des Menus zum vermeiden unerwünschter Änderungen an den Einstellungen
- Eine Benutzereinstellung für eine Farbe kann gespeichert/geladen werden
- NEUTRIK PowerCON Ein- und Ausgänge ermöglichen einfache Kaskadierung mehrerer Geräte
- 3- und 5-polige DMX-Ein- und Ausgänge für maximale Flexibilität
- Für den Einsatz mit Omega-Halter zur schnellen Montage vorbereitet
- Inklusive HPL-575X Lampe, G9,5-Sockel mit Kühlkörper

Technische Daten

- Aluminiumgehäuse mit Frontgrill, Halterung mit Feststellschrauben, kompatibel mit OMEGA-Quicklock
- 1 x Halogenlampe HPL-575X LL, G9.5, CRI 100 und 48 RGB-LEDS à 3.5W, Wiederholrate 1200Hz
- Stromversorgung 100 -240 VAC, 50/60HzLeistungsaufnahme max. 480W
- Gewicht 9kg

Optionen und Zubehör
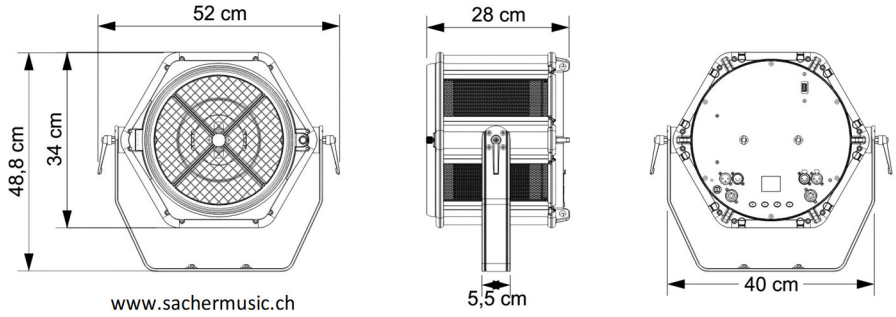
- BT-RETRO-Kupplungs-Adapter
- Flightcase